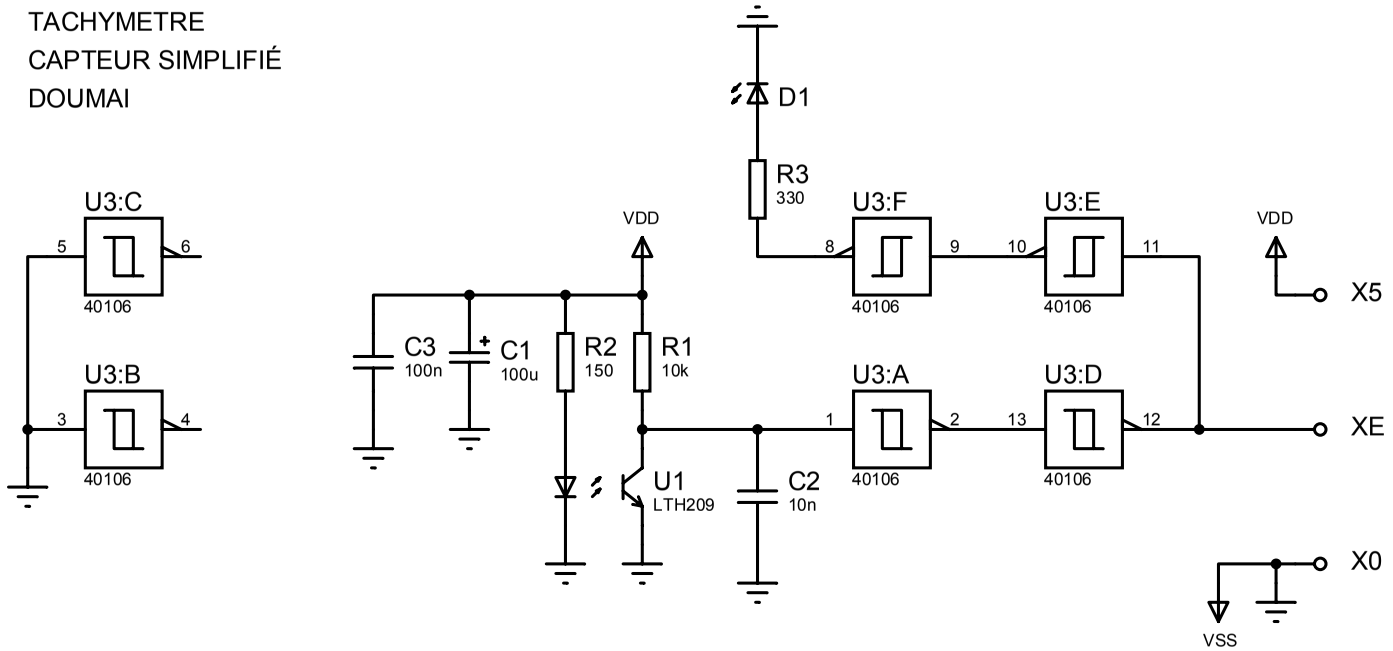TACHYMETRE
CAPTEUR SIMPLIFIÉ
DOUMAI