Doumai

Durée de parcours d'une balle
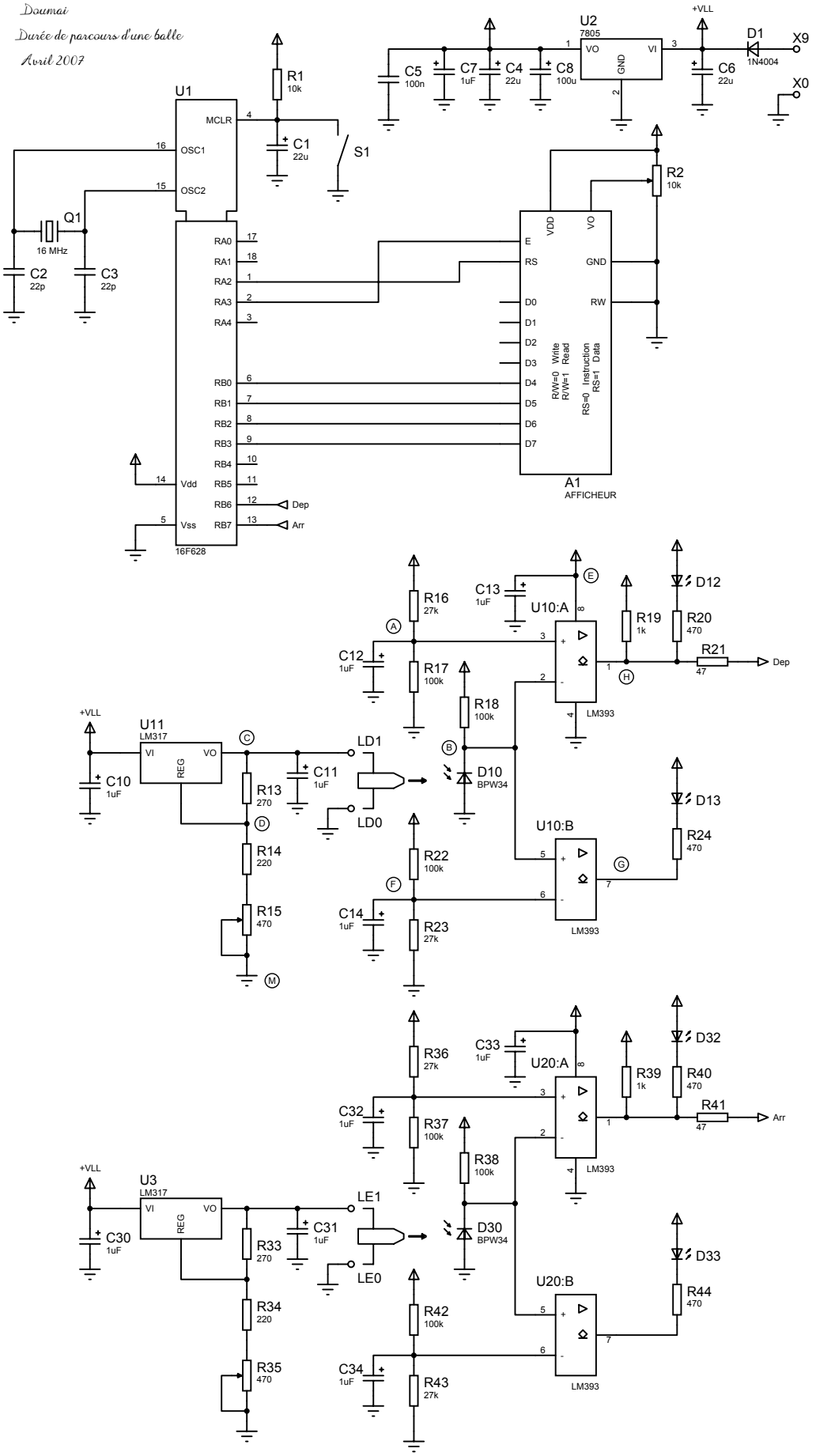
Avril 2007