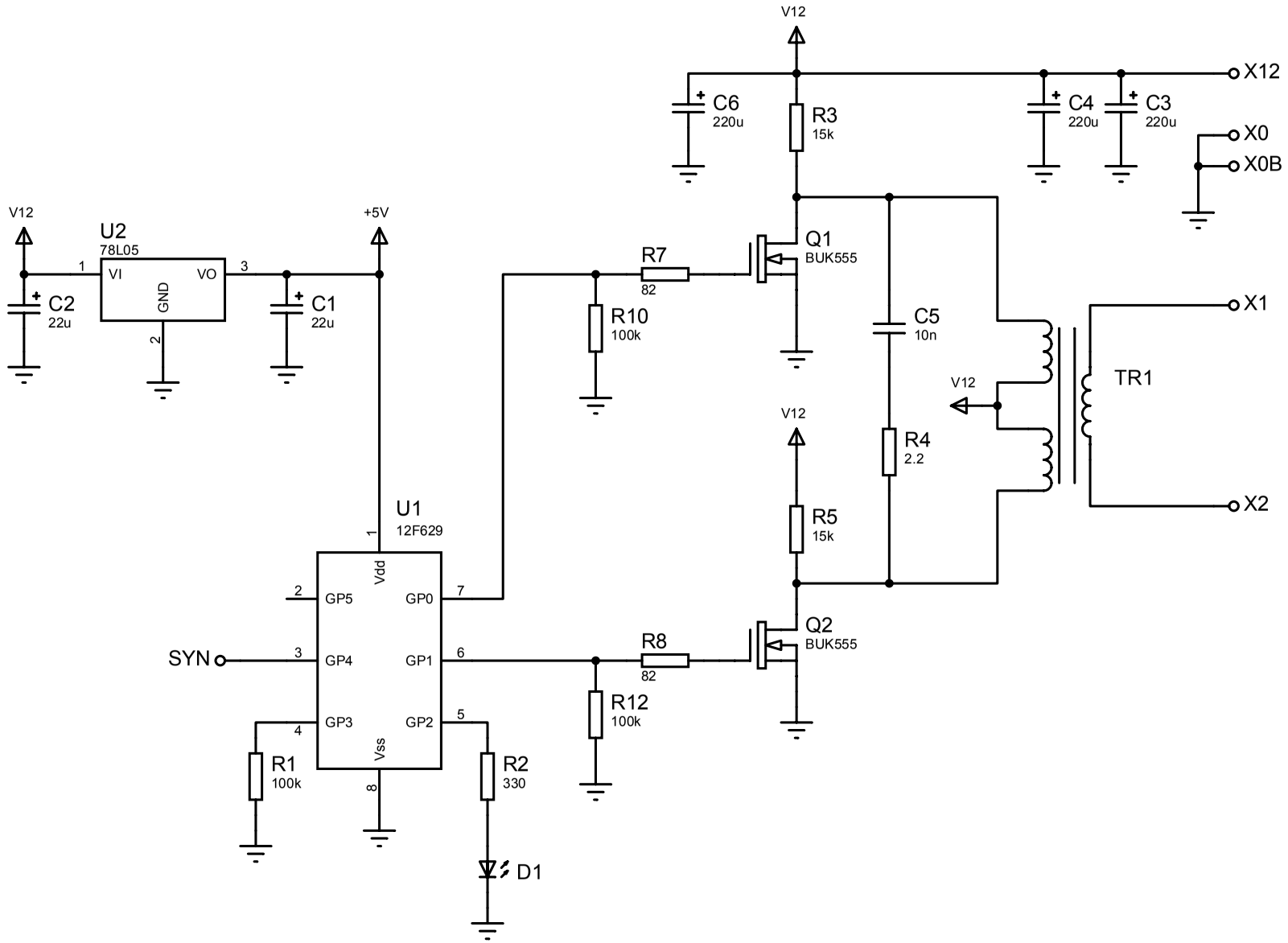
V12
U2
78L05
VI
VO
GND
1
2
3
C2
22u
C1
22u
+5V
U1
12F629
Vdd
Vss
GP5
GP4
GP3
GP0
GP1
GP2
1
2
3
4
5
6
7
8
SYN
R1
100k
R2
330
D1
R7
82
R10
100k
R8
82
R12
100k
Q1
BUK555
Q2
BUK555
R3
15k
R5
15k
C6
220u
C4
220u
C3
220u
C5
10n
R4
2.2
TR1
X12
X0
X0B
X1
X2