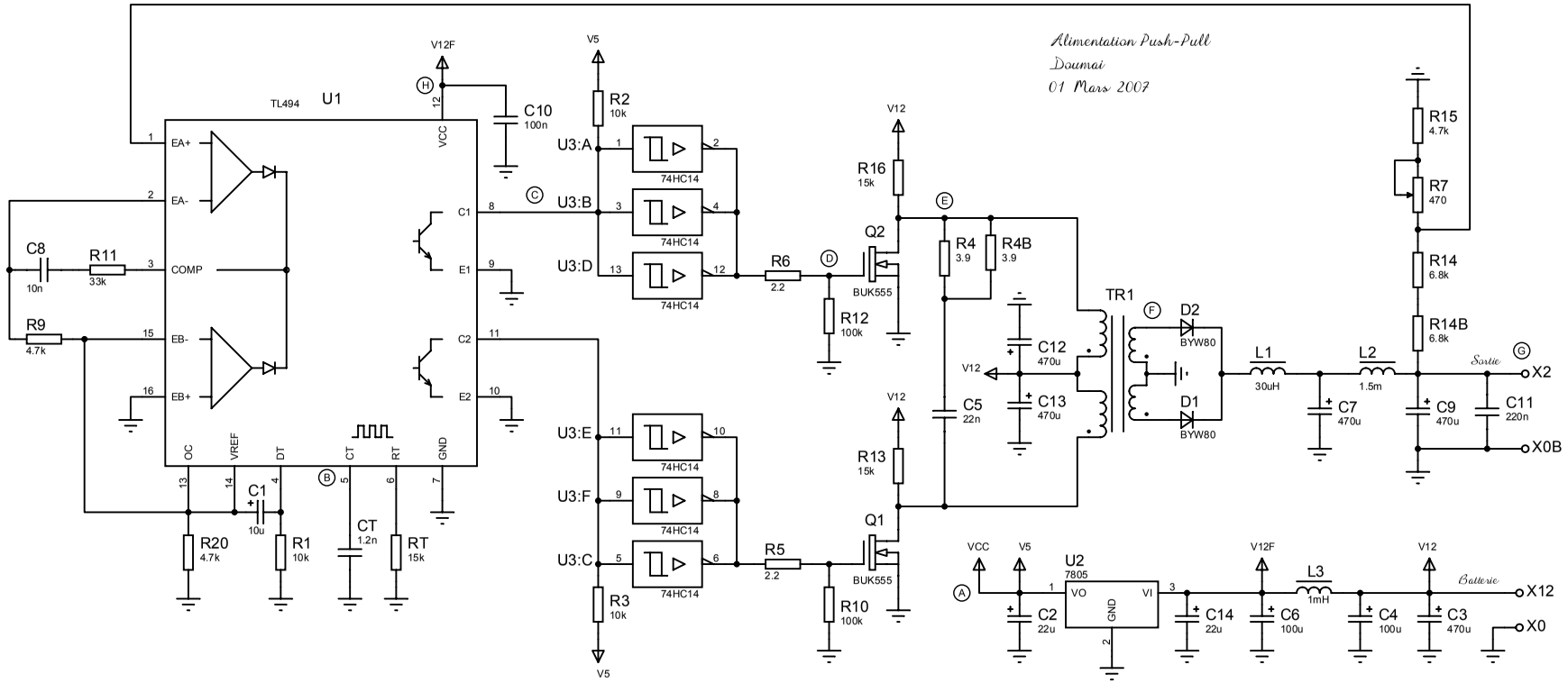
Alimentation Push-Pull
Doumai
01 Mars 2007
TL494
U1
V12F
C10
100n
EA+
EA-
COMP
EB-
EB+
C1
C2
E1
E2
VCC
OC
VREF
DT
CT
RT
GND
C8
10n
R11
33k
R9
4.7k
R20
4.7k
C1
10u
R1
10k
CT
1.2n
RT
15k
V5
R2
10k
U3:A
U3:B
U3:D
U3:E
U3:F
U3:C
74HC14
R3
10k
R6
2.2
R5
2.2
R12
100k
R10
100k
Q2
Q1
BUK555
V12
R16
15k
R13
15k
R4
3.9
R4B
3.9
C5
22n
C12
470u
C13
470u
TR1
D2
D1
BYW80
L1
30uH
L2
1.5m
C7
470u
R15
4.7k
R7
470
R14
6.8k
R14B
6.8k
C9
470u
C11
220n
Sortie
X2
X0B
VCC
V5
U2
7805
VO
VI
GND
C2
22u
C14
22u
V12F
C6
100u
L3
1mH
C4
100u
V12
C3
470u
Batterie
X12
X0