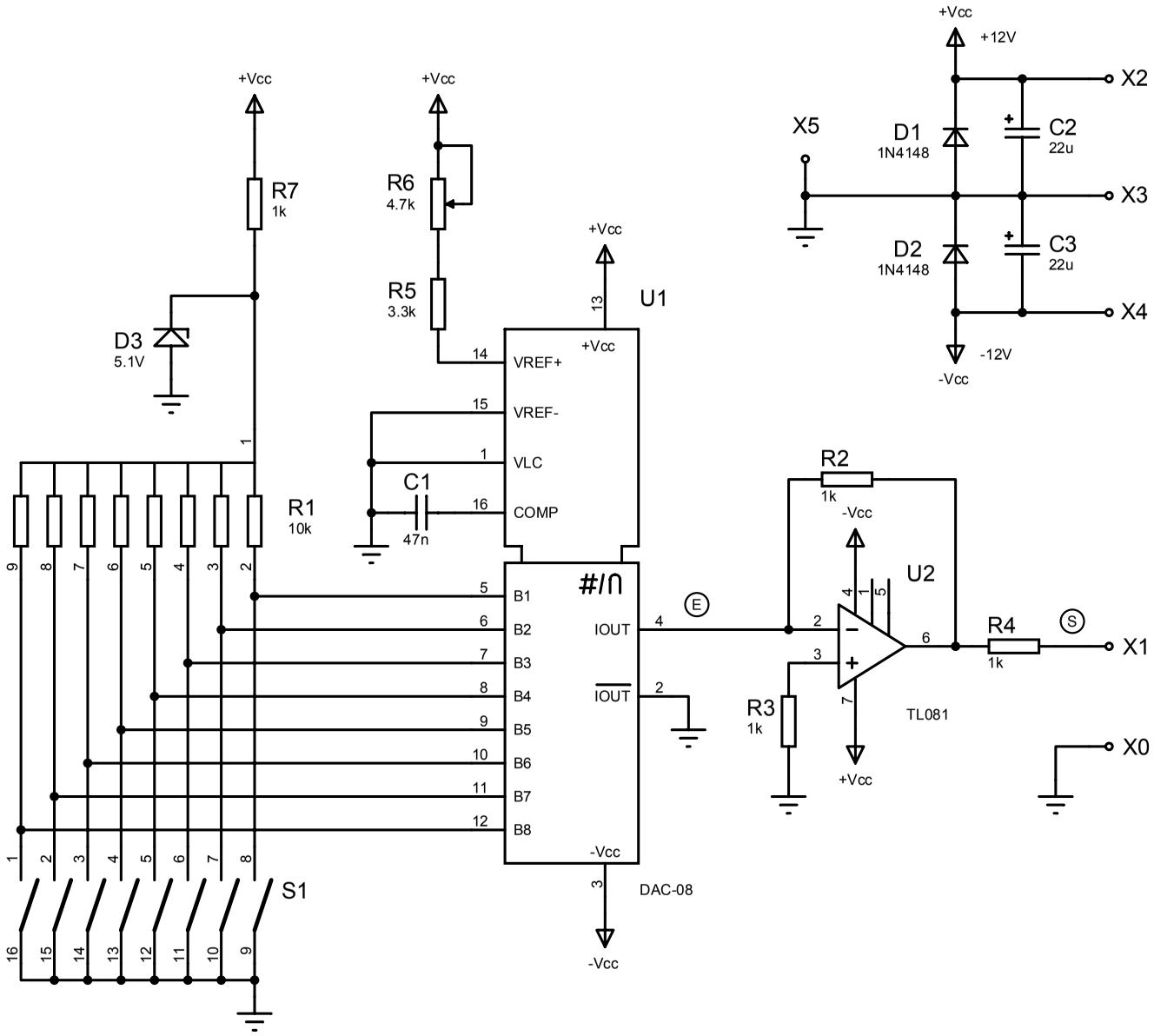

CONVERSION NUMÉRIQUE ANALOGIQUE	Nom :	