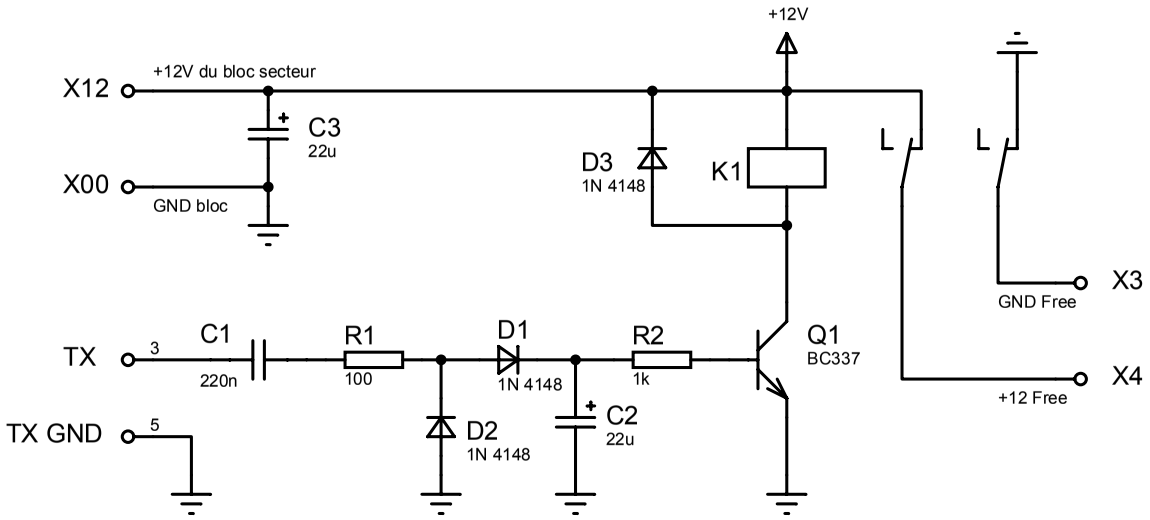
+12V
X12
+12V du bloc secteur
C3
22u
X00
GND bloc
D3
1N 4148
K1
L
L
X3
GND Free
TX
3
C1
220n
R1
100
D1
1N 4148
R2
1k
Q1
BC337
X4
+12 Free
TX GND
5
D2
1N 4148
C2
22u