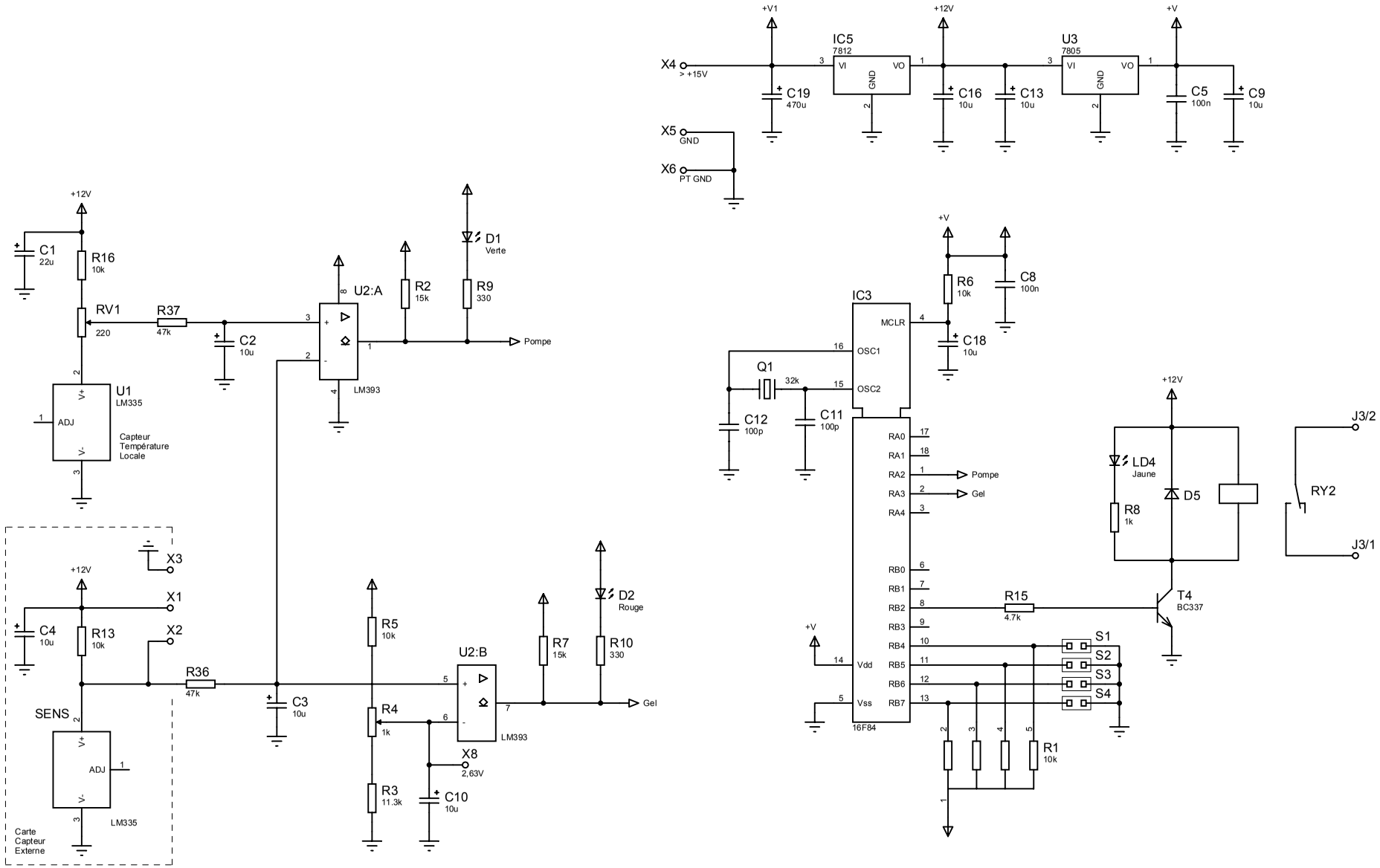
+V1
IC5
7812
VI
VO
GND
X4
> +15V
C19
470u
X5
GND
X6
PT GND
+12V
C16
10u
C13
10u
U3
7805
+V
C5
100n
C9
10u
+12V
C1
22u
R16
10k
RV1
220
R37
47k
C2
10u
U2:A
LM393
R2
15k
D1
Verte
R9
330
Pompe
U1
LM335
ADJ
V+
V-
Capteur
Température
Locale
X3
X1
X2
C4
10u
R13
10k
R36
47k
SENS
LM335
Carte
Capteur
Externe
C3
10u
R5
10k
R4
1k
R3
11.3k
U2:B
LM393
X8
2,63V
C10
10u
R7
15k
D2
Rouge
R10
330
Gel
+V
R6
10k
C8
100n
IC3
MCLR
OSC1
OSC2
C18
10u
Q1
32k
C12
100p
C11
100p
RA0
RA1
RA2
RA3
RA4
Pompe
Gel
RB0
RB1
RB2
RB3
RB4
RB5
RB6
RB7
Vdd
Vss
16F84
R15
4.7k
T4
BC337
LD4
Jaune
R8
1k
D5
RY2
J3/2
J3/1
S1
S2
S3
S4
R1
10k