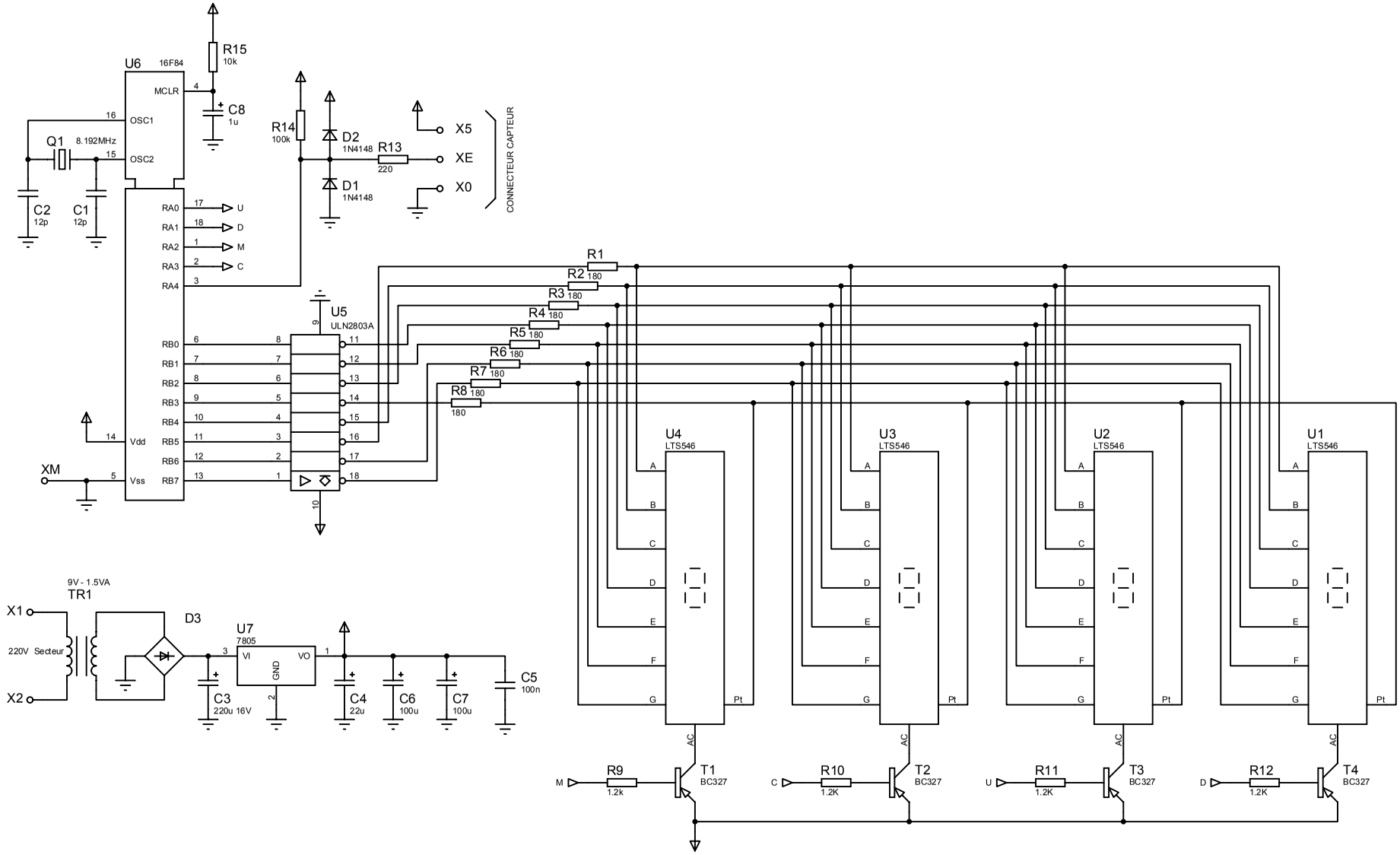
U6
16F84
MCLR
OSC1
OSC2
Vdd
Vss
RA0
RA1
RA2
RA3
RA4
RB0
RB1
RB2
RB3
RB4
RB5
RB6
RB7
R15
10k
C8
1u
Q1
8.192MHz
C2
12p
C1
12p
XM
R14
100k
D2
1N4148
D1
1N4148
R13
220
X5
XE
X0
CONNECTEUR CAPTEUR
U5
ULN2803A
R1
R2 180
R3 180
R4 180
R5 180
R6 180
R7 180
R8 180
180
U4
LTS546
U3
LTS546
U2
LTS546
U1
LTS546
A
B
C
D
E
F
G
Pt
AC
R9
1.2k
R10
1.2K
R11
1.2K
R12
1.2K
T1
BC327
T2
BC327
T3
BC327
T4
BC327
M
C
U
D
9V - 1.5VA
TR1
X1
X2
220V Secteur
D3
U7
7805
VI
VO
GND
C3
220u 16V
C4
22u
C6
100u
C7
100u
C5
100n